A-A

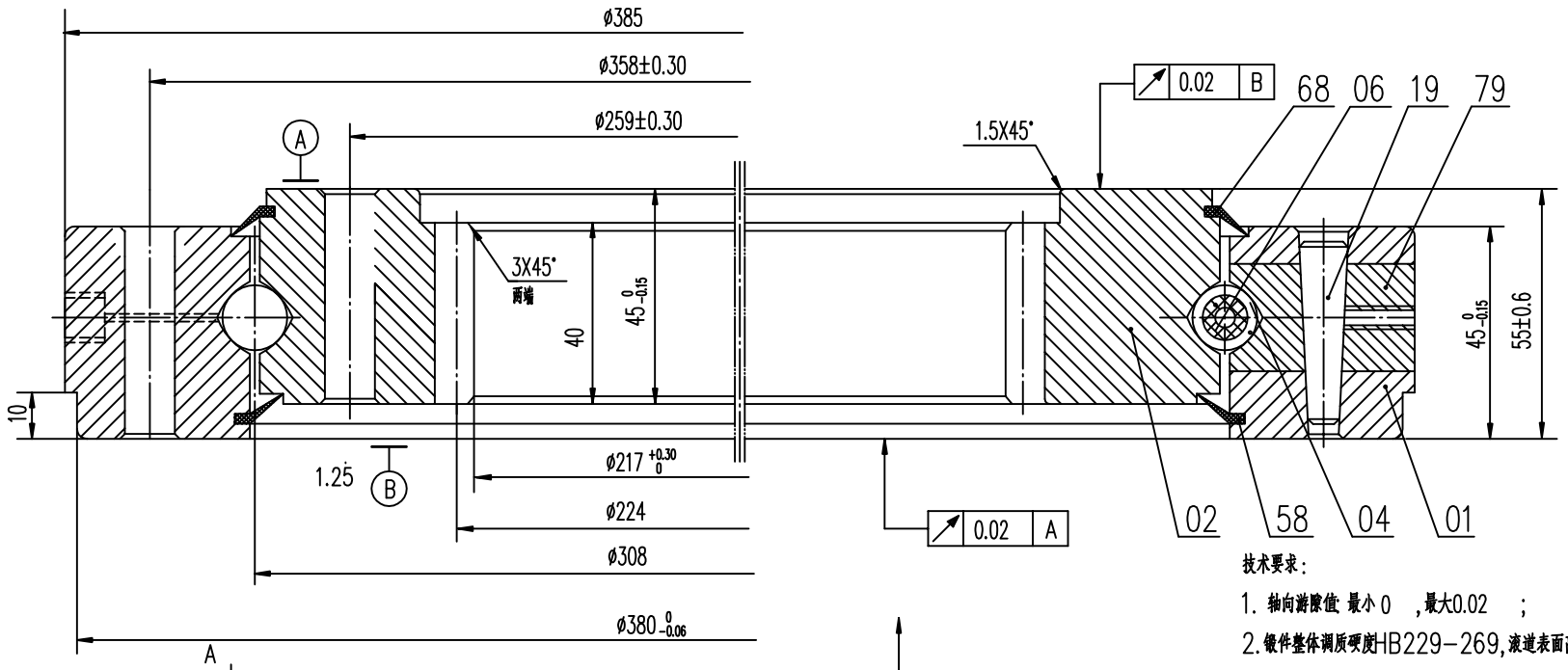

模 数	m	4
齿 数	Z	56
变位系数	X	0
精度等级	8FH-GB/T10095-88	
压力角	a	20°
螺旋角	B	0
齿轮副中心距	a	
跨齿数	K	
公法线长度	Wk	
公法线长度公差		
齿顶高	ha	4.5
齿全高	h	12
齿圈径向跳动公差	Fr	0.09
公法线长度变动公差	Fw	0.063
基节极限偏差	fpb	±0.025
齿形公差	ff	0.028
齿向公差	fB	0.025

技术要求:

1. 轴向游隙值: 最小 0 ,最大0.02 ;
2. 锻件整体调质硬度HB229-269,滚道表面高频HRC56-62

4. 交货状态加注EP2锂基脂润滑脂

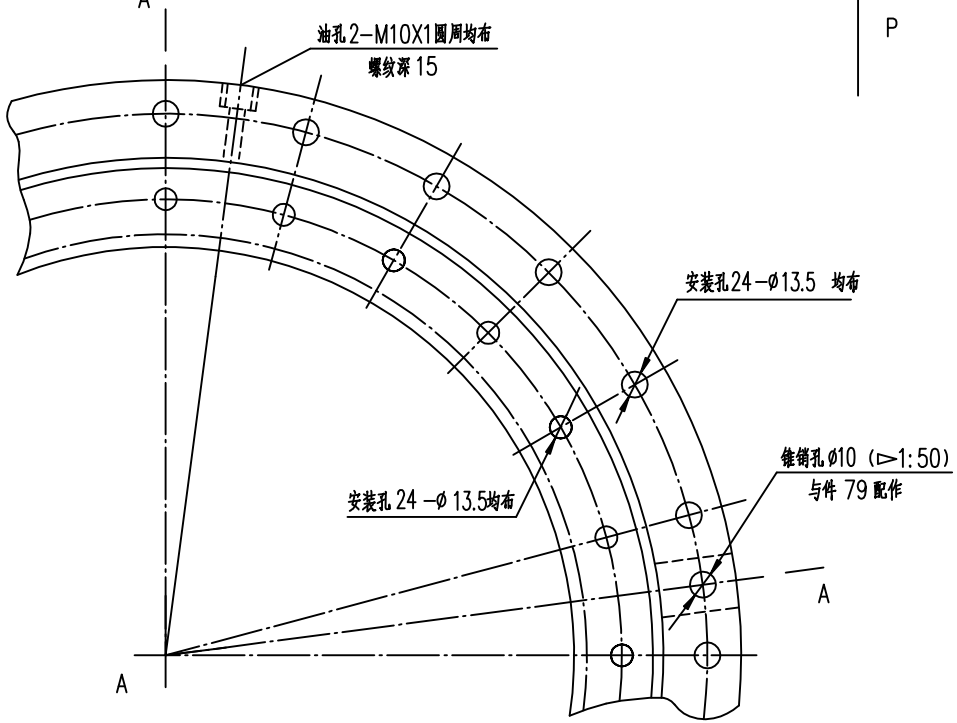

件号	名称	数量	材料	单件重量(kg)	总计重量(kg)	附注
58	第二密封圈	1	耐油橡胶 I-3			
68	密封圈	1	耐油橡胶 I-3			
79	塞子	1	钢 42CrMo-GB/T3077			
19	锥销 ø12 x 65 GB/T118	1	钢 45-GB/T699			
06	隔离块		尼龙 1010-HG2-869			
04	钢球		钢GCr15SiMn-GB/T18254			
02	内圈	1	钢 42CrMo-GB/T3077			
01	外圈	1	钢 42CrMo-GB/T3077			

标记	处数	更改文件号	签字	日期

设计		工艺会签	
校对		审定	
审核		批准	
标准化审查		日期	

02 0308 01

精密轴承制造

电话:13700810892

LYDZ 03-385

图样标记	重量(kg)	比例
S	25	——

共 5页 第 1页

洛阳东轴轴承有限公司

描图	
描校	
旧底图总号	
底图总号	
签字	日期