模数	m	5
齿数	Z	47
变位系数	X	0

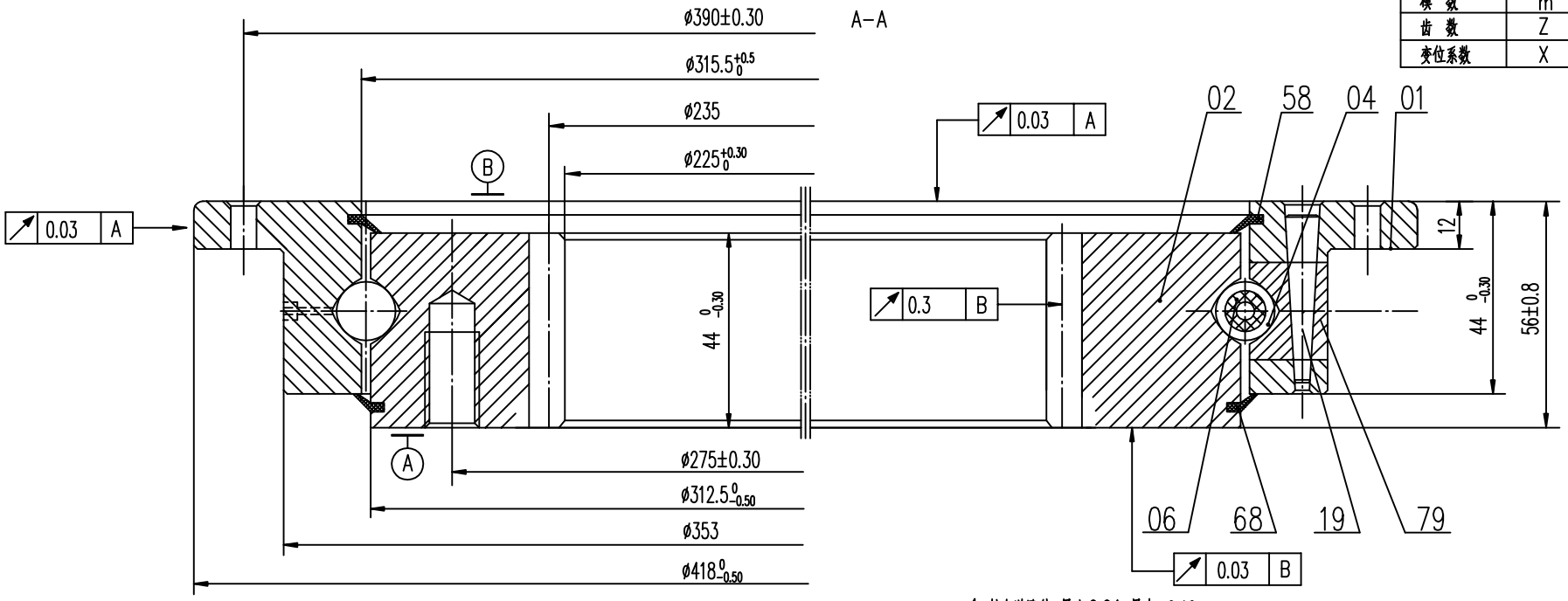

1 轴向游隙值: 最小0.04,最大 0.16;

2.齿轮强度fz max=22.7KN;

5.承载:Cor=89KN;Coa=208KN;Cr=140KN;Ca=169KN;;

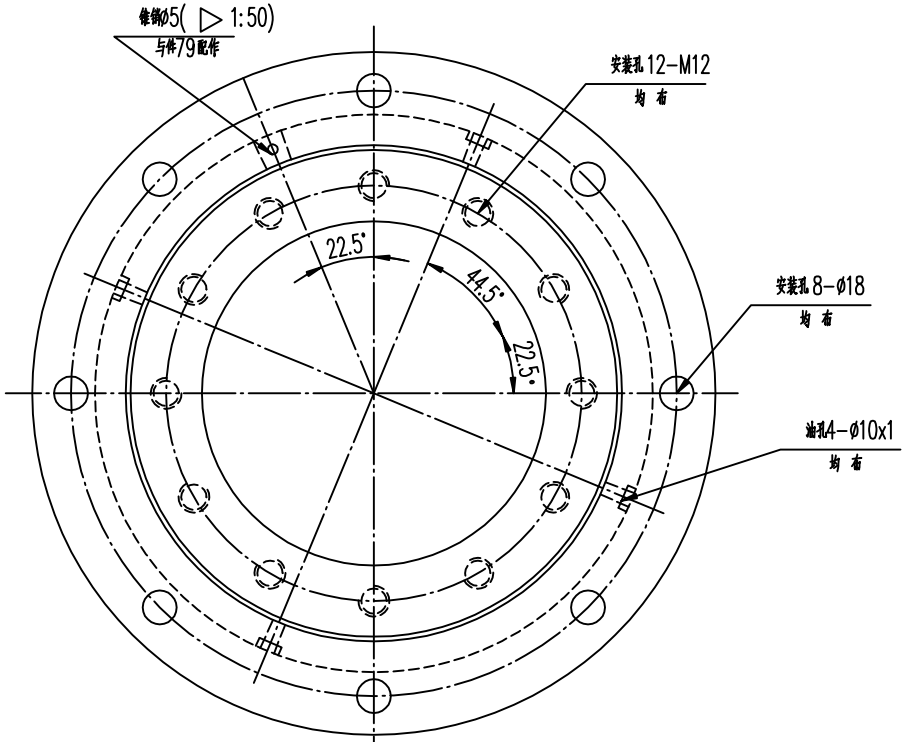

件号	名称	数量	材料	单件重量(kg)	总计重量(kg)	附注
58	第二密封圈	1	耐油橡胶 I-3			
68	密封圈	1	耐油橡胶 I-3			
79	塞子	1	钢 42CrMo-GB/T3077			
19	锥销	1	钢 45-GB/T699			
06	隔离块		尼龙1010-HG2-869			
04	钢球		钢 GCr15-GB/T18254			
02	内圈	1	钢 42CrMo-GB/T3077			
01	外圈	1	钢 42CrMo-GB/T3077			

标记	处数	更改文件号	签字	日期

四点接触球
转盘轴承

LYDZ03-417

设计		工艺会签	
校对		审定	
审核		批准	
标准化审查		日期	

精密轴承制造

13700810892

图样标记	重量(kg)	比例
S	21	——

共 7页 第 1页

洛阳东轴轴承有限公司

描图	
描校	
旧底图总号	
底图总号	
签字	日期